□単価記入なき部品の販売は行っておりません。
□表示価格に消費税は含まれておりません。
□単価は予告なく変更することがあります。
□送料は別途料金がかかります。

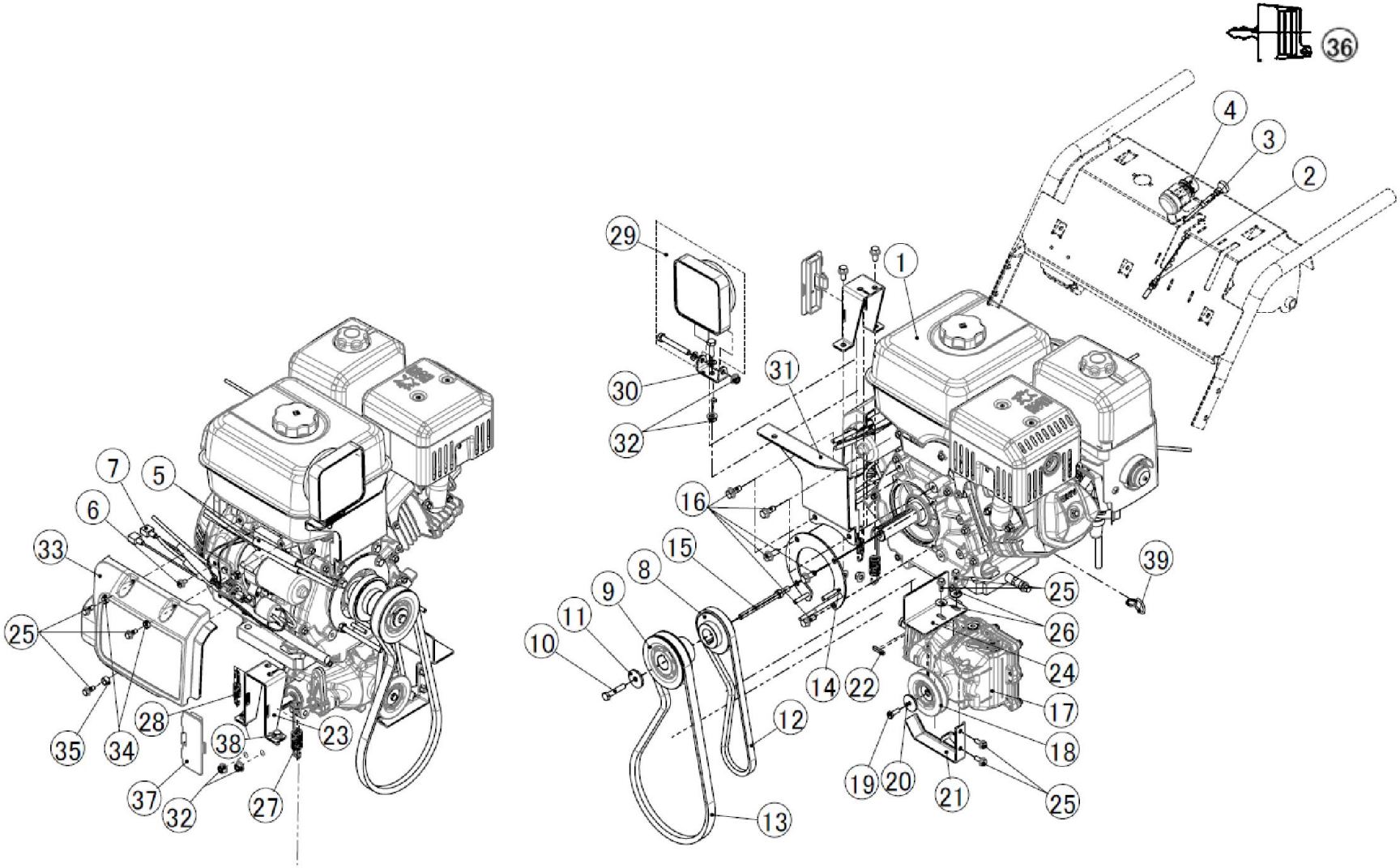

Copyright(c) KOSHIN Ltd. All Rights Reserved.

□単価記入なき部品の販売は行っておりません。 □単価は予告なく変更することがあります。

□表示価格に消費税は含まれておりません。 □送料は別途料金がかかります。

No.	品番	品名	規格・材質	構成数	定価	備考
1	074099101	K420DS-B0 ｴﾝｼﾞﾝ		1	0	
2	074070001	KSB-1170 ｽﾛｯﾄﾙﾜｲﾔ		1	2,000	
3	074070101	KSB-1170 ﾁｮｰｸﾜｲﾔ		1	3,700	(N)
4	074108001	KSB-1170ﾒｲﾝﾊｰﾈｽ		1	4,700	
5	074115501	KSB-1170 ｺﾙｹﾞｰﾄﾁｭｰﾌﾞ KCT-10(100MM)		2	200	
6	767241035	ﾌﾗﾝｼﾞ付六角ﾎﾞﾙﾄ	M6*10 ２種強度4.8	1	200	(N)
7	074105202	KSB-1170バッテリーハーネス		1	4,400	(N)
8	074070204	KSB-1170 Vプーリー	AD	1	5,100	
9	074103303	KSB-1170 Vプーリー	ADC	1	7,900	
10	736141156	六角ﾎﾞﾙﾄ	M8*40 細目P1.0	1	700	(N)
11	074112501	KSB-1170 ﾜｯｼｬｰ	8.5*32*3.2	1	200	(N)
12	074070301	KSB-1170 Vﾍﾞﾙﾄ		1	4,600	
13	074070401	KSB-1170 Vﾍﾞﾙﾄ		1	15,600	
14	074811101	KSB-1170 ﾍﾞﾙﾄｶﾞｲﾄﾞｸﾐ		1	6,200	
15	074811002	KSB-1170ピンクミ	SUM	1	2,000	
16	767841059	ﾌﾗﾝｼﾞ付六角ﾎﾞﾙﾄ	M8*20 ２種強度8.8	5	300	(N)
17	074030402	KSB-1170 HST RT-310		1	159,500	
18	074118102	KSB-1170 V プーリー		1	8,600	
19	773441018	六角ﾎﾞﾙﾄ	並目強度G-5 ﾕﾆﾌｧｲ･D1/4 L3/4	1	200	(N)
20	074112601	KSB-1170 ﾜｯｼｬｰ	6.5*30*3.0	1	200	(N)
21	074810901	KSB-1170走行ベルトストッパークミ		1	3,000	
22	074071201	KSB-1170 ｷｰ (ｲﾝﾁｻｲｽﾞ)	両角 4.7×4.7×25	1	700	(N)

Copyright(c) KOSHIN Ltd. All Rights Reserved.

□単価記入なき部品の販売は行っておりません。 □単価は予告なく変更することがあります。

□表示価格に消費税は含まれておりません。 □送料は別途料金がかかります。

No.	品番	品名	規格・材質	構成数	定価	備考
23	074814401	KSB-1170ワイヤブラケットクミ		1	5,800	
24	074103401	KSB-1170 ﾍﾞﾙﾄｻﾎﾟｰﾄ	半ツヤ黒	1	900	
25	767841038	ﾌﾗﾝｼﾞ付き六角ﾎﾞﾙﾄ	M6*16 ２種強度8.8	7	200	(N)
26	846207006	平座金	並丸　φ６	2	200	(N)
27	074103501	KSB-1170除雪ばね	SWP-B	1	1,300	
28	074103601	KSB-1170走行ばね	SWP-B	1	1,000	
29	074098101	KSB-1170作業灯		1	7,100	
30	074113801	KSB-1170作業灯取付ﾌﾞﾗｹｯﾄ		1	400	
31	074812901	作業灯ﾌﾞﾗｹｯﾄｸﾐ	半ツヤ黒	1	4,900	
32	838741008	ﾌﾗﾝｼﾞ付六角ﾅｯﾄ	M8 ｾﾚｰﾄなし	2	200	(N)
33	074098701	KSB-1170 ｴﾝｼﾞﾝｻｲﾄﾞｶﾊﾞｰ	PP ｸﾞﾚｰ	1	800	
34	074107601	KSB-1170ｽﾍﾟｰｻｰ	10*12.2*5 SPCC	3	200	(N)
35	074116801	KSB-1170 スペーサーＢ	10*12.2*8 SPCC	1	200	(N)
36	074036702	セルスイッチキー		1	700	
37	074118301	KSB-1170ワイヤブラケットカバー		1	300	
38	767841057	ﾌﾗﾝｼﾞ付六角ﾎﾞﾙﾄ	M8*16 2種強度8.8	2	300	(N)
39	074118601	KSB-1170シューターワイヤフック	SWRM	1	800	

Copyright(c) KOSHIN Ltd. All Rights Reserved.

□単価記入なき部品の販売は行っておりません。
□単価は予告なく変更することがあります。
□表示価格に消費税は含まれておりません。
□送料は別途料金がかかります。

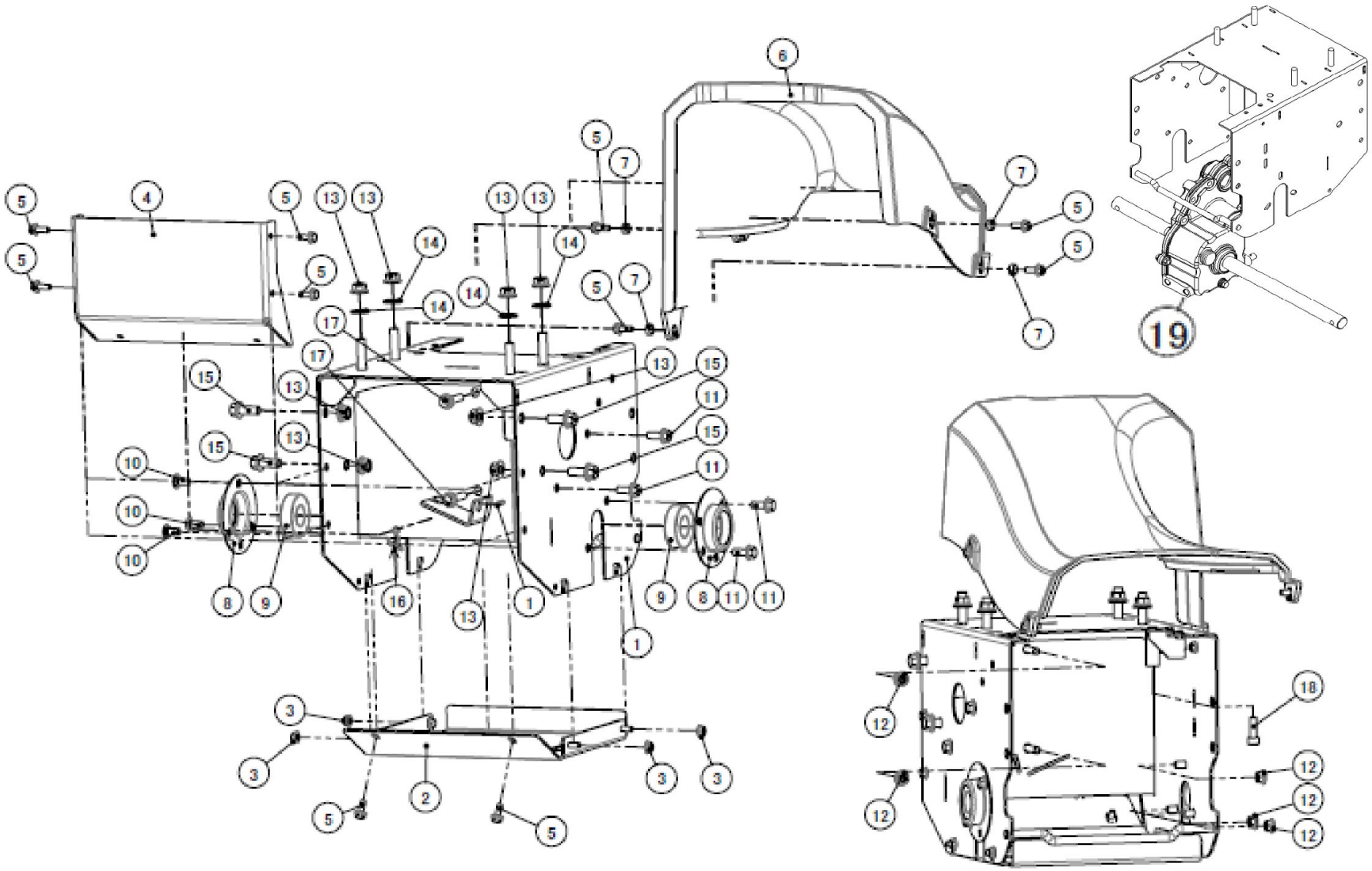

Copyright(c) KOSHIN Ltd. All Rights Reserved.

□単価記入なき部品の販売は行っておりません。
□単価は予告なく変更することがあります。
□表示価格に消費税は含まれておりません。
□送料は別途料金がかかります。

No.	品番	品名	規格・材質	構成数	定価	備考
1	074810303	KSB-1170メインフレームクミ	半ツヤ黒	1	61,600	
2	074814302	KSB-1170メインフレームプレートEクミ		1	14,900	
3	838741006	ﾌﾗﾝｼﾞ付六角ﾅｯﾄ	M6 ｾﾚｰﾄﾅｼ	4	200	(N)
4	074810202	KSB-1170 メインフレームプレートDクミ	半ツヤ黒	1	7,100	
5	767841038	ﾌﾗﾝｼﾞ付き六角ﾎﾞﾙﾄ	M6*16 ２種強度8.8	10	200	(N)
6	074098401	KSB-1170 ﾍﾞﾙﾄｶﾊﾞｰ	PP グレー	1	2,100	
7	074107601	KSB-1170ｽﾍﾟｰｻｰ	10*12.2*5 SPCC	4	200	(N)
8	074076102	KSB-1170ベアリングケース	SPHC T1.6	2	900	
9	912700016	ﾍﾞｱﾘﾝｸﾞ	6205 2RS 両面ゴムシール型	2	1,100	
10	731541038	角根丸頭ﾎﾞﾙﾄ	M8*16 A形 1種強度4.8	3	200	(N)
11	767841059	ﾌﾗﾝｼﾞ付六角ﾎﾞﾙﾄ	M8*20 ２種強度8.8	4	300	(N)
12	838741008	ﾌﾗﾝｼﾞ付六角ﾅｯﾄ	M8 ｾﾚｰﾄなし	5	200	(N)
13	838741010	ﾌﾗﾝｼﾞ付六角ﾅｯﾄ	M10 ｾﾚｰﾄなし	8	200	(N)
14	846141010	ﾜｯｼｬｰ	M10 10.5*22*1.6	4	200	(N)
15	767741085	ﾌﾗﾝｼﾞ付六角ﾎﾞﾙﾄ	M10*25 ２種	4	300	(N)
16	074081001	ｽﾅｯﾌﾟﾋﾟﾝB		2	200	(N)
17	767741067	ﾌﾗﾝｼﾞ付六角ﾎﾞﾙﾄ	M8*401種半ﾈｼﾞ強度8.8	2	300	(N)
18	734641066	六角穴付きﾎﾞﾙﾄ	M8*25 2種強度8.8	1	200	(N)
19	074811701	KSB-1170走行ｷﾞﾔﾎﾞｯｸｽASSY		1	165,000	

Copyright(c) KOSHIN Ltd. All Rights Reserved.

□単価記入なき部品の販売は行っておりません。
□単価は予告なく変更することがあります。
□表示価格に消費税は含まれておりません。
□送料は別途料金がかかります。

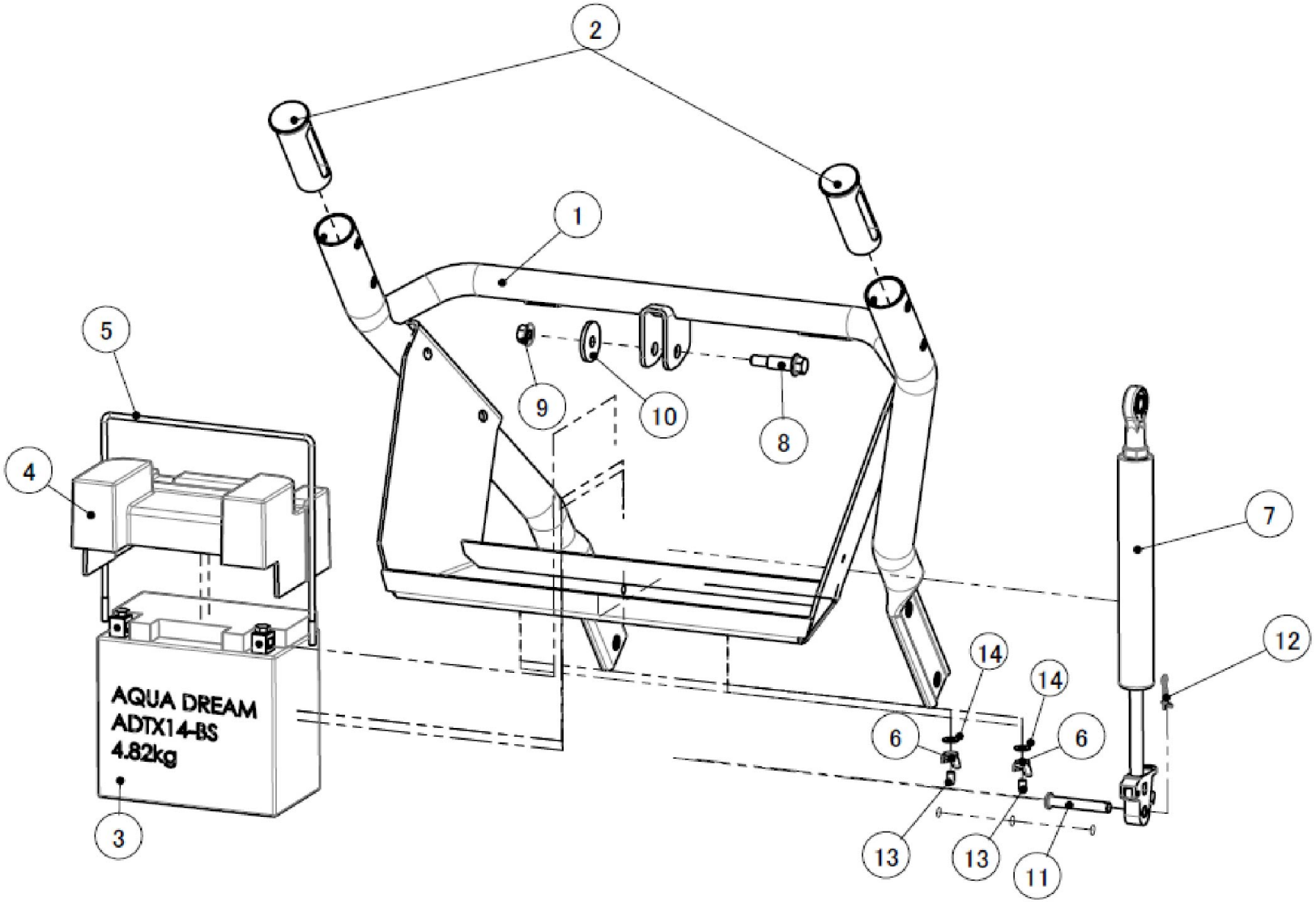

Copyright(c) KOSHIN Ltd. All Rights Reserved.

□単価記入なき部品の販売は行っておりません。
□単価は予告なく変更することがあります。
□表示価格に消費税は含まれておりません。
□送料は別途料金がかかります。

No.	品番	品名	規格・材質	構成数	定価	備考
1	074810402	KSB-1170ハンドルフレームクミ	半ツヤ黒	1	44,600	
2	074105502	KSB-1170ハンドルフレームキャップ	ADC	2	4,300	
3	074097401	KSB-1170 ﾊﾞｯﾃﾘｰ		1	34,300	
4	074097601	KSB-1170 ﾊﾞｯﾃﾘｰｶﾊﾞｰ	PP 黒	1	800	
5	074110802	KSB-1170 バッテリー固定ボルト	SS M5	1	2,700	
6	837741005	ちょうナット	M5	2	200	(N)
7	074110902	KSB-1170 ｶﾞｽﾀﾞﾝﾊﾟｰ		1	15,900	ワイヤー付き
8	074119801	段付きボルト	M8 強度8.8	1	700	(N)
9	838741008	ﾌﾗﾝｼﾞ付六角ﾅｯﾄ	M8 ｾﾚｰﾄなし	1	200	(N)
10	074112501	KSB-1170 ﾜｯｼｬｰ	8.5*32*3.2	1	200	(N)
11	074119301	KSB-1170クレビスピン	8*50	1	600	
12	074019001	抜け止めｽﾅｯﾌﾟﾋﾟﾝSR-350		1	200	(N)
13	074119501	KSB-1170 ネジキャップ	M5 L10MM黒	2	200	
14	045269101	平座金	SUS φ5	2	200	(N)

Copyright(c) KOSHIN Ltd. All Rights Reserved.

□単価記入なき部品の販売は行っておりません。
□表示価格に消費税は含まれておりません。
□単価は予告なく変更することがあります。
□送料は別途料金がかかります。

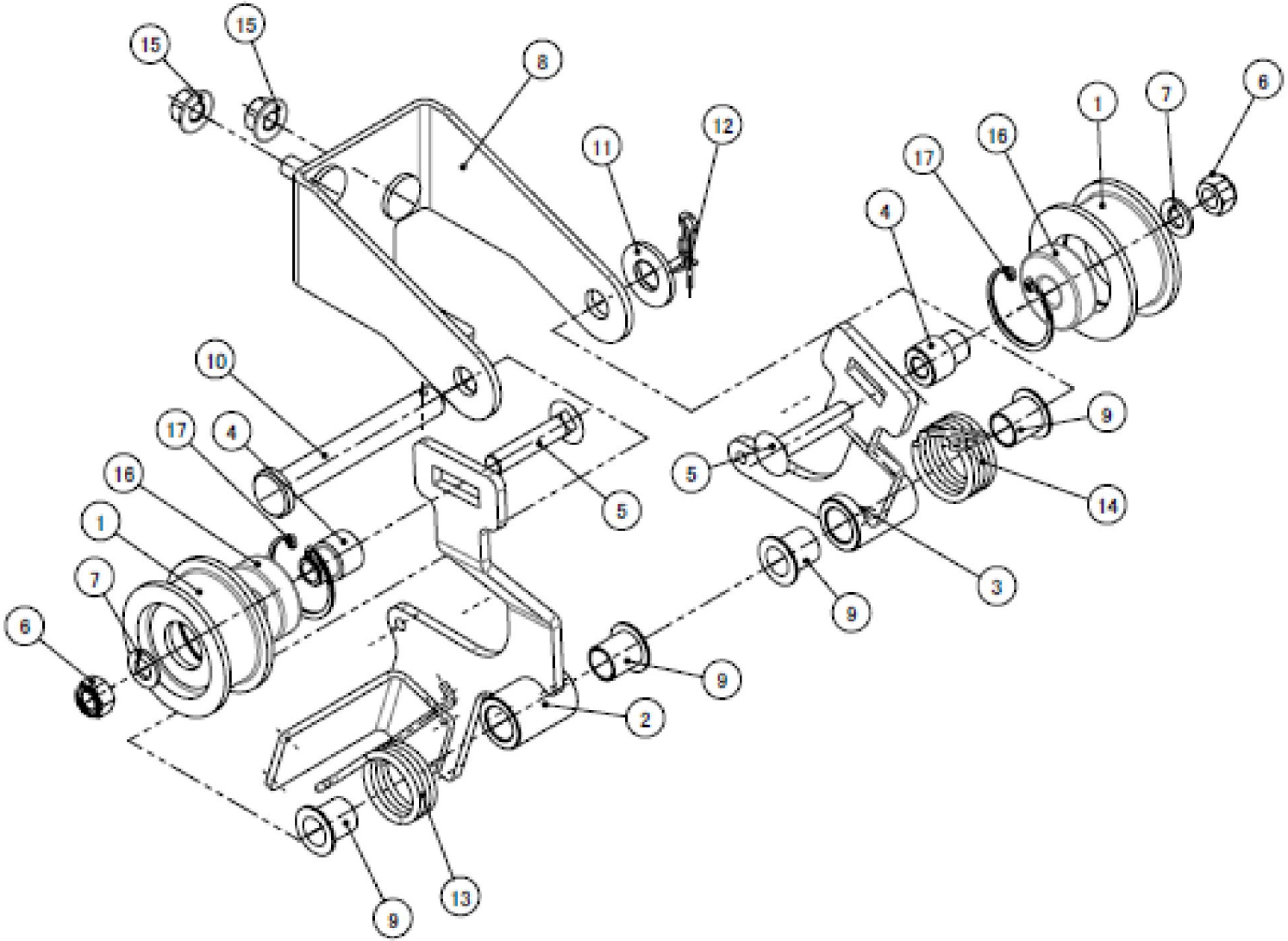

Copyright(c) KOSHIN Ltd. All Rights Reserved.

□単価記入なき部品の販売は行っておりません。
□単価は予告なく変更することがあります。
□表示価格に消費税は含まれておりません。
□送料は別途料金がかかります。

No.	品番	品名	規格・材質	構成数	定価	備考
1	074118002	KSB-1170タイトプーリー	ADC	2	6,000	
2	074811301	KSB-1170 ﾀｲﾄｱｰﾑAｸﾐ		1	6,000	
3	074811401	KSB-1170 ﾀｲﾄｱｰﾑBｸﾐ		1	5,400	
4	074103002	KSB-1170タイトアームカラー	SUM	2	1,200	
5	731541048	角根丸頭ﾎﾞﾙﾄ	M8*40 A形 1種強度4.8	2	200	(N)
6	841741008	ﾅｲﾛﾝﾅｯﾄ	M8 1種小形 強度4	2	200	(N)
7	846041008	ﾜｯｼｬｰ	M8 8.4*15.5*1.6	2	200	(N)
8	074811501	KSB-1170 ﾀｲﾄｱｰﾑﾌﾞﾗｹｯﾄｸﾐ		1	3,100	
9	074077901	KSB-1170 #80 ﾌﾞｯｼｭ		4	300	
10	074078001	KSB-1170 ｸﾚﾋﾞｽﾋﾟﾝ	S45C	1	1,000	(N)
11	846141012	ﾜｯｼｬｰ	M12 12.5*26*2.3	1	200	(N)
12	074118401	KSB-1170抜け止めスナップピン		1	200	(N)
13	074078201	KSB-1170 ﾀｲﾄﾌﾟｰﾘｰｽﾌﾟﾘﾝｸﾞA	SWP-B	1	1,300	
14	074078301	KSB-1170 ﾀｲﾄﾌﾟｰﾘｰｽﾌﾟﾘﾝｸﾞB	SWP-B	1	1,400	
15	838741008	ﾌﾗﾝｼﾞ付六角ﾅｯﾄ	M8 ｾﾚｰﾄなし	2	200	(N)
16	912500011	ベアリング	6201 2RS 両面ゴムシール型	2	600	
17	888446032	C形止め輪	穴用32 ばね用鋼 ACP	2	200	

Copyright(c) KOSHIN Ltd. All Rights Reserved.

□単価記入なき部品の販売は行っておりません。
□単価は予告なく変更することがあります。
□表示価格に消費税は含まれておりません。
□送料は別途料金がかかります。

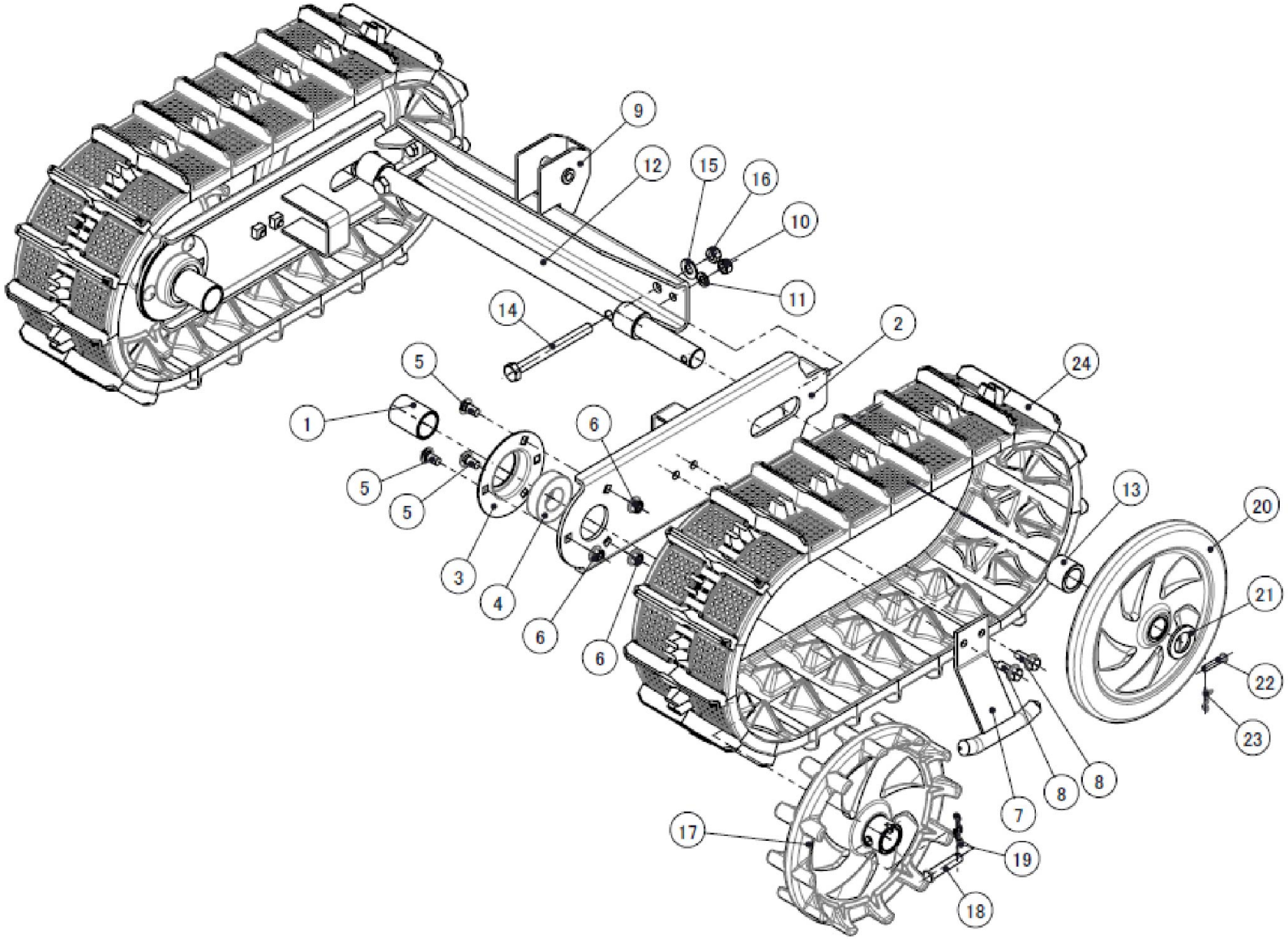

Copyright(c) KOSHIN Ltd. All Rights Reserved.

□単価記入なき部品の販売は行っておりません。 □単価は予告なく変更することがあります。

□表示価格に消費税は含まれておりません。 □送料は別途料金がかかります。

No.	品番	品名	規格・材質	構成数	定価	備考
1	074078402	KSB-1170 ドライブシャフトカラーA	STKM	2	2,200	
2	074078502	KSB-1170 クローラフレームクミ	半ツヤ黒	2	11,000	
3	074076102	KSB-1170ベアリングケース	SPHC T1.6	2	900	
4	912700016	ﾍﾞｱﾘﾝｸﾞ	6205 2RS 両面ゴムシール型	2	1,100	
5	731541038	角根丸頭ﾎﾞﾙﾄ	M8*16 A形 1種強度4.8	6	200	(N)
6	838741008	ﾌﾗﾝｼﾞ付六角ﾅｯﾄ	M8 ｾﾚｰﾄなし	6	200	(N)
7	074079101	KSB-1170 ｸﾛｰﾗｰｶﾞｲﾄﾞｸﾐ	半ツヤ黒	2	3,900	
8	767841059	ﾌﾗﾝｼﾞ付六角ﾎﾞﾙﾄ	M8*20 ２種強度8.8	4	300	(N)
9	074813701	KSB-1170リアフレームクミ	半ツヤ黒	1	11,400	
10	841741008	ﾅｲﾛﾝﾅｯﾄ	M8 1種小形 強度4	2	200	(N)
11	846041008	ﾜｯｼｬｰ	M8 8.4*15.5*1.6	2	200	(N)
12	074079702	KSB-1170アイドラシャフトクミ		1	18,700	
13	074102601	KSB-1170 ｱｲﾄﾞﾗｼｬﾌﾄｶﾗｰB	STKM	2	1,800	
14	735741709	六角ﾎﾞﾙﾄ	M10 L110	2	600	
15	846141010	ﾜｯｼｬｰ	M10 10.5*22*1.6	2	200	(N)
16	839241010	Uﾅｯﾄ	M10 小形 B=14	2	500	(N)
17	074080001	KSB-1170 ｽﾌﾟﾛｹｯﾄ	PP ｸﾞﾚｰ	2	4,500	
18	074080301	ｸﾚﾋﾞｽﾋﾟﾝA	φ10L45	2	500	(N)
19	074080401	ｽﾅｯﾌﾟﾋﾟﾝA		2	200	(N)
20	074080501	KSB-1170 ｱｲﾄﾞﾗ	PP グレー	2	1,800	
21	846041022	ﾜｯｼｬｰ	M22 23*37*3.0	2	200	(N)
22	074080901	ｸﾚﾋﾞｽﾋﾟﾝB	φ6L30	2	400	(N)

Copyright(c) KOSHIN Ltd. All Rights Reserved.

□単価記入なき部品の販売は行っておりません。
□単価は予告なく変更することがあります。
□表示価格に消費税は含まれておりません。
□送料は別途料金がかかります。

No.	品番	品名	規格・材質	構成数	定価	備考
23	074081001	ｽﾅｯﾌﾟﾋﾟﾝB		2	200	(N)
24	074081102	KSB-1170クローラー	NR	2	44,700	

Copyright(c) KOSHIN Ltd. All Rights Reserved.

□単価記入なき部品の販売は行っておりません。
□単価は予告なく変更することがあります。
□表示価格に消費税は含まれておりません。
□送料は別途料金がかかります。

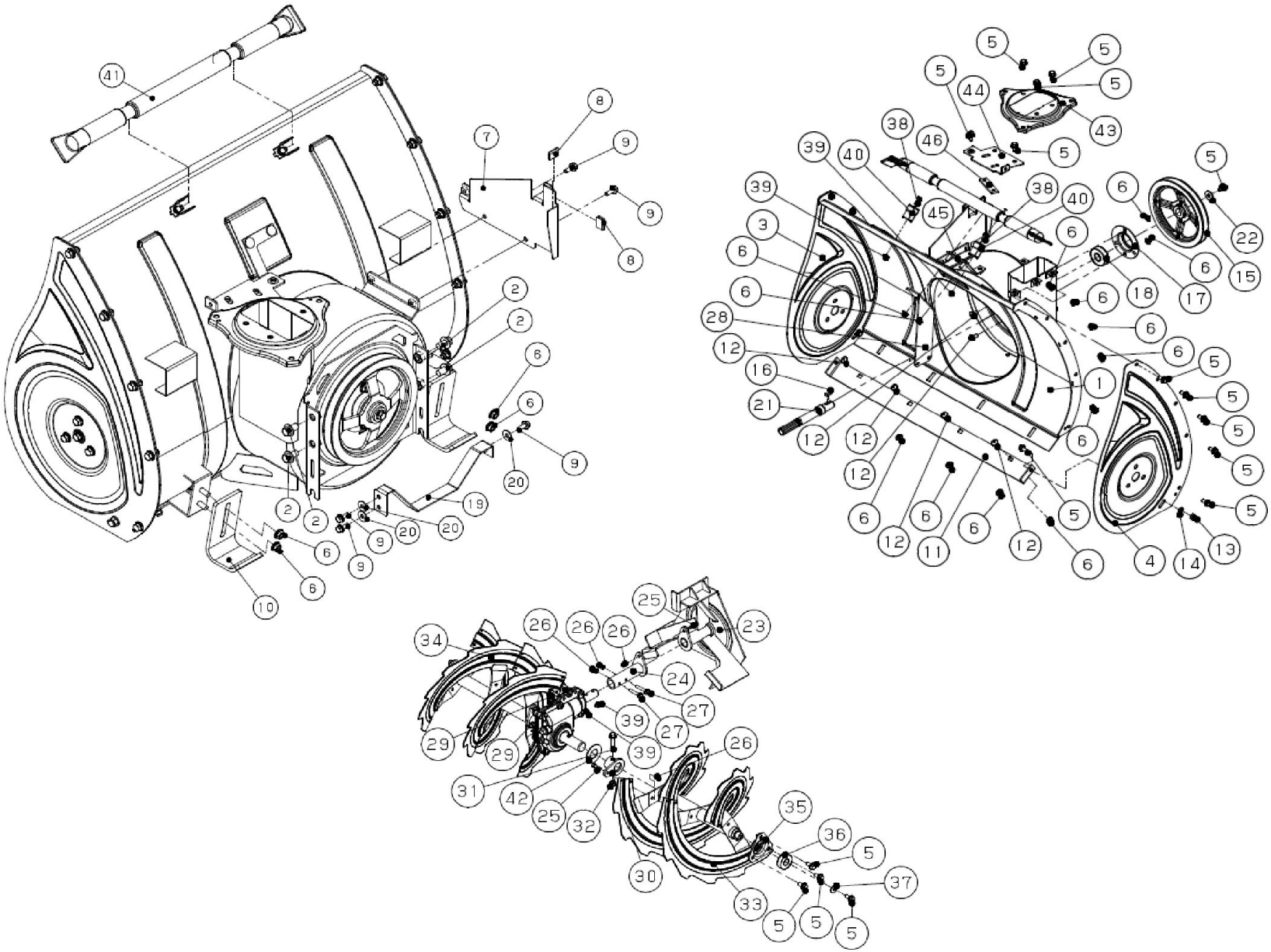

Copyright(c) KOSHIN Ltd. All Rights Reserved.

□単価記入なき部品の販売は行っておりません。 □単価は予告なく変更することがあります。

□表示価格に消費税は含まれておりません。 □送料は別途料金がかかります。

No.	品番	品名	規格・材質	構成数	定価	備考
1	074805802	KSB-1170 オーガハウジングクミ	グレー	1	66,300	
2	767941081	ﾌﾗﾝｼﾞ付六角ﾎﾞﾙﾄ	M10*16 2種強度10.9	4	400	(N)
3	074081801	KSB-1170 ｵｰｶﾞﾊｳｼﾞﾝｸﾞ側面板右	オレンジ	1	5,900	
4	074081901	KSB-1170 ｵｰｶﾞﾊｳｼﾞﾝｸﾞ側面板左	オレンジ	1	5,900	
5	767841057	ﾌﾗﾝｼﾞ付六角ﾎﾞﾙﾄ	M8*16 2種強度8.8	28	300	(N)
6	838741008	ﾌﾗﾝｼﾞ付六角ﾅｯﾄ	M8 ｾﾚｰﾄなし	22	200	(N)
7	074809202	KSB-1170 ベルトカバー側板クミ	半ツヤ黒	1	5,700	
8	074115701	KSB-1170 ﾄﾘﾑ(TPE)		2	400	
9	767841038	ﾌﾗﾝｼﾞ付き六角ﾎﾞﾙﾄ	M6*16 ２種強度8.8	5	200	(N)
10	074082301	KSB-1170 ｿﾘ	半ツヤ黒	2	1,500	
11	074082401	KSB-1170 ｽｸﾚｰﾊﾟｰ	半ツヤ黒	1	3,000	
12	731541038	角根丸頭ﾎﾞﾙﾄ	M8*16 A形1種強度4.8	6	200	(N)
13	855941008	六角袋ﾅｯﾄ	M8 3ｶﾀ 2ｼｭ小形強度4T	2	200	(N)
14	846241008	ﾜｯｼｬｰ	M8 8.4*17*1.6	2	200	(N)
15	074082503	KSB-1170 Vプーリー	ADC	1	18,300	
16	884009054	キー	両角 6×6×20	1	300	(N)
17	074076102	KSB-1170ベアリングケース	SPHC T1.6	1	900	
18	913500014	ベアリング	6304 2RS 両面ゴムシール型	1	1,100	
19	074806001	KSB-1170 ﾍﾞﾙﾄｽﾄｯﾊﾟｰｸﾐ		1	2,700	
20	846207006	平座金	並丸　φ６	3	200	(N)
21	074082901	KSB-1170 ﾌﾞﾛﾜｼｬﾌﾄ	S45C	1	3,100	
22	074113001	ﾜｯｼｬｰ	8.5*26*3.2	1	200	(N)

Copyright(c) KOSHIN Ltd. All Rights Reserved.

□単価記入なき部品の販売は行っておりません。 □単価は予告なく変更することがあります。

□表示価格に消費税は含まれておりません。 □送料は別途料金がかかります。

No.	品番	品名	規格・材質	構成数	定価	備考
23	074806103	KSB-1170ブロワクミ	半ツヤ黒	1	40,700	
24	074806201	KSB-1170接続パイプクミ		1	2,900	
25	735741102	六角ﾎﾞﾙﾄ	M6*20強度4.8	3	200	(N)
26	841641006	ﾅｲﾛﾝﾅｯﾄ	M6２種　強度4	5	200	(N)
27	767741046	ﾌﾗﾝｼﾞ付六角ﾎﾞﾙﾄ	M6*35 1種強度8.8	2	200	(N)
28	074118801	KSB-1170オーガブラケット		1	2,300	
29	742841034	六角ﾎﾞﾙﾄ	M6*25 ｾﾑｽP=3 強度8.8	2	200	(N)
30	074809801	KSB-1170 ｵｰｶﾞﾌﾗﾝｼﾞｸﾐ	半ツヤ黒	2	1,800	
31	767941068	ﾌﾗﾝｼﾞ付六角ﾎﾞﾙﾄ	M8*45 2種強度10.9	2	300	(N)
32	841741008	ﾅｲﾛﾝﾅｯﾄ	M8 1種小形強度4	2	200	(N)
33	074809903	KSB-1170 オーガ左		1	50,100	
34	074810003	KSB-1170 オーガ右	半ツヤ黒	1	50,100	
35	074809601	KSB-1170 ﾍﾞｱﾘﾝｸﾞｹｰｽｸﾐ		2	2,200	
36	912500013	ﾍﾞｱﾘﾝｸﾞ	6203 2RS 両面ゴムシール型	2	700	
37	074115201	KSB-1170 ﾜｯｼｬ	8.5*22*1.6	2	200	(N)
38	767841036	ﾌﾗﾝｼﾞ付六角ﾎﾞﾙﾄ	M6*12 ２種強度8.8	2	200	(N)
39	838741006	ﾌﾗﾝｼﾞ付六角ﾅｯﾄ	M6 ｾﾚｰﾄﾅｼ	4	200	(N)
40	074085301	KSB-1170雪かき棒ﾎﾙﾀﾞｰ	SUS CSP 3/4H T1.0	2	1,000	
41	074099001	KSB-1170雪かき棒	PE 黒	1	700	
42	074099501	KSB-1170 ｳｫｰﾑ-ﾎｲｰﾙｼｬﾌﾄﾜｯｼｬｰ	POM 25.6*50*2.0	2	200	(N)
43	074813801	KSB-1170シューター接続板クミ		1	4,400	
44	074813901	KSB-1170ウォームブラケットクミ		1	2,100	

Copyright(c) KOSHIN Ltd. All Rights Reserved.

□単価記入なき部品の販売は行っておりません。
□単価は予告なく変更することがあります。
□表示価格に消費税は含まれておりません。
□送料は別途料金がかかります。

No.	品番	品名	規格・材質	構成数	定価	備考
45	074814201	KSB-1170ウオームブラケットステークミ		1	2,100	
46	074117801	KSB-1170板ナット		1	700	

Copyright(c) KOSHIN Ltd. All Rights Reserved.

□単価記入なき部品の販売は行っておりません。
□表示価格に消費税は含まれておりません。
□単価は予告なく変更することがあります。
□送料は別途料金がかかります。

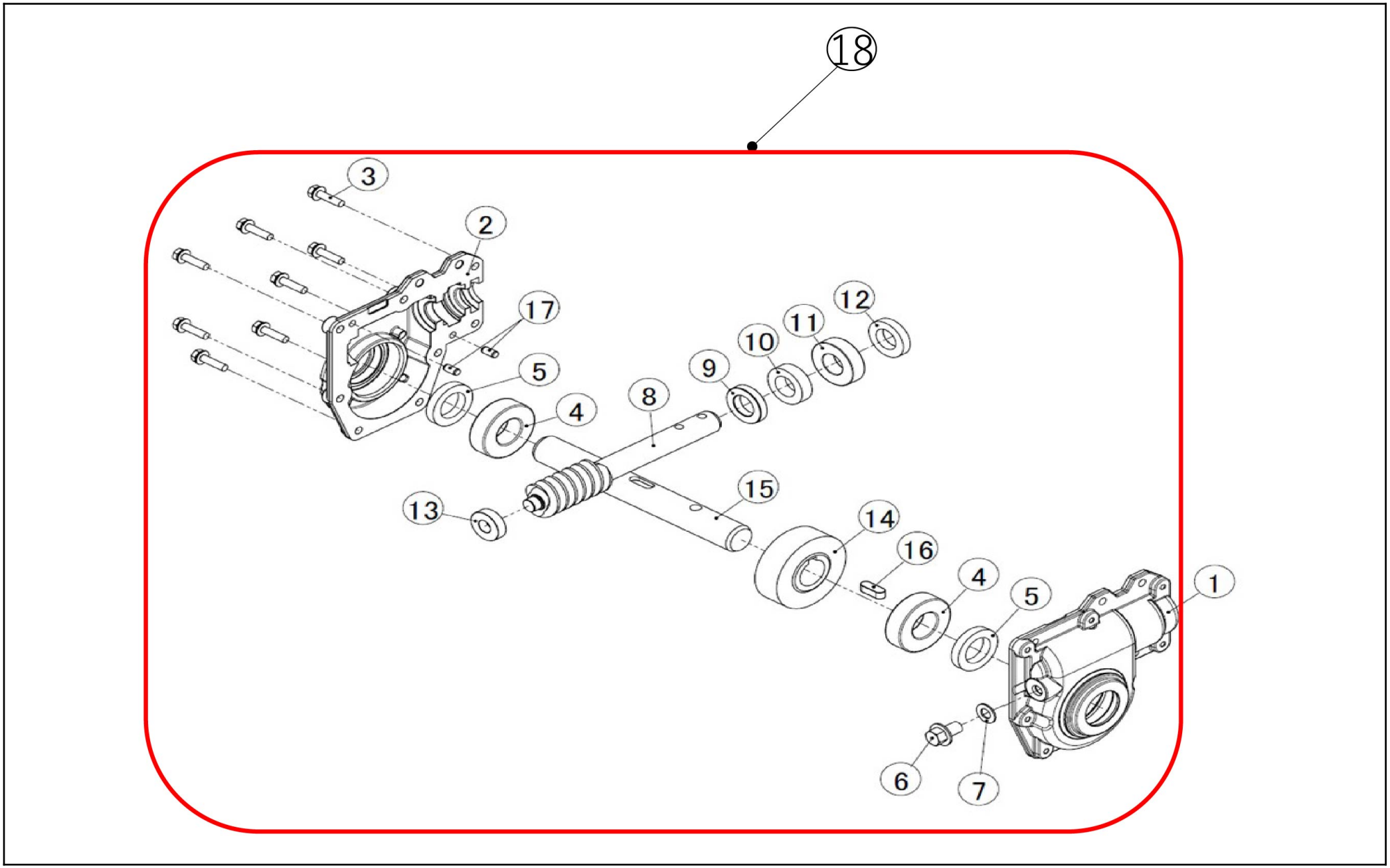

Copyright(c) KOSHIN Ltd. All Rights Reserved.

□単価記入なき部品の販売は行っておりません。
□単価は予告なく変更することがあります。
□表示価格に消費税は含まれておりません。
□送料は別途料金がかかります。

No.	品番	品名	規格・材質	構成数	定価	備考
1	074085401	KSB-1170 ｵｰｶﾞｷﾞｱｹｰｽ左	ADC	1	1,200	
2	074085501	KSB-1170 ｵｰｶﾞｷﾞｱｹｰｽ右	ADC	1	1,200	
3	742841034	六角ﾎﾞﾙﾄ	M6*25 ｾﾑｽ P=3 強度8.8	8	200	(N)
4	912300016	ﾍﾞｱﾘﾝｸﾞ	6205 開放型	2	900	
5	074085701	KSB-1170 ｵｲﾙｼｰﾙ	25_40_7	2	1,700	(N)
6	767941081	ﾌﾗﾝｼﾞ付六角ﾎﾞﾙﾄ	M10*16 2種 強度10.9	1	400	(N)
7	854255010	ｼｰﾙﾜｯｼｬ	φ１０	1	200	(N)
8	074085902	KSB-1170 ウォームシャフト	SCM	1	40,900	
9	074086002	KSB-1170 ウォームシャフトカラー	SUM	1	2,500	
10	918000004	ｽﾗｽﾄﾍﾞｱﾘﾝｸﾞ	51104	1	3,600	
11	911600014	ﾍﾞｱﾘﾝｸﾞ	6004 2RS 両面ｺﾞﾑｼｰﾙ型	1	800	
12	074086301	KSB-1170 ｵｲﾙｼｰﾙ	20_35_7	1	1,600	(N)
13	911400011	ﾍﾞｱﾘﾝｸﾞ	6001 開放型	1	400	
14	074086502	KSB-1170 ウォームホイール		1	69,300	
15	074086602	KSB-1170 ウォームホイールシャフト	SCM	1	14,300	
16	884209083	ｷｰ	8*7*22 両丸	1	400	(N)
17	848609088	平行ﾋﾟﾝ	φ6 両端面取 B種	2	200	(N)
18	074806302	KSB-1170 オーガギアボックスASSY		1	142,900	

Copyright(c) KOSHIN Ltd. All Rights Reserved.

□単価記入なき部品の販売は行っておりません。
□単価は予告なく変更することがあります。
□表示価格に消費税は含まれておりません。
□送料は別途料金がかかります。

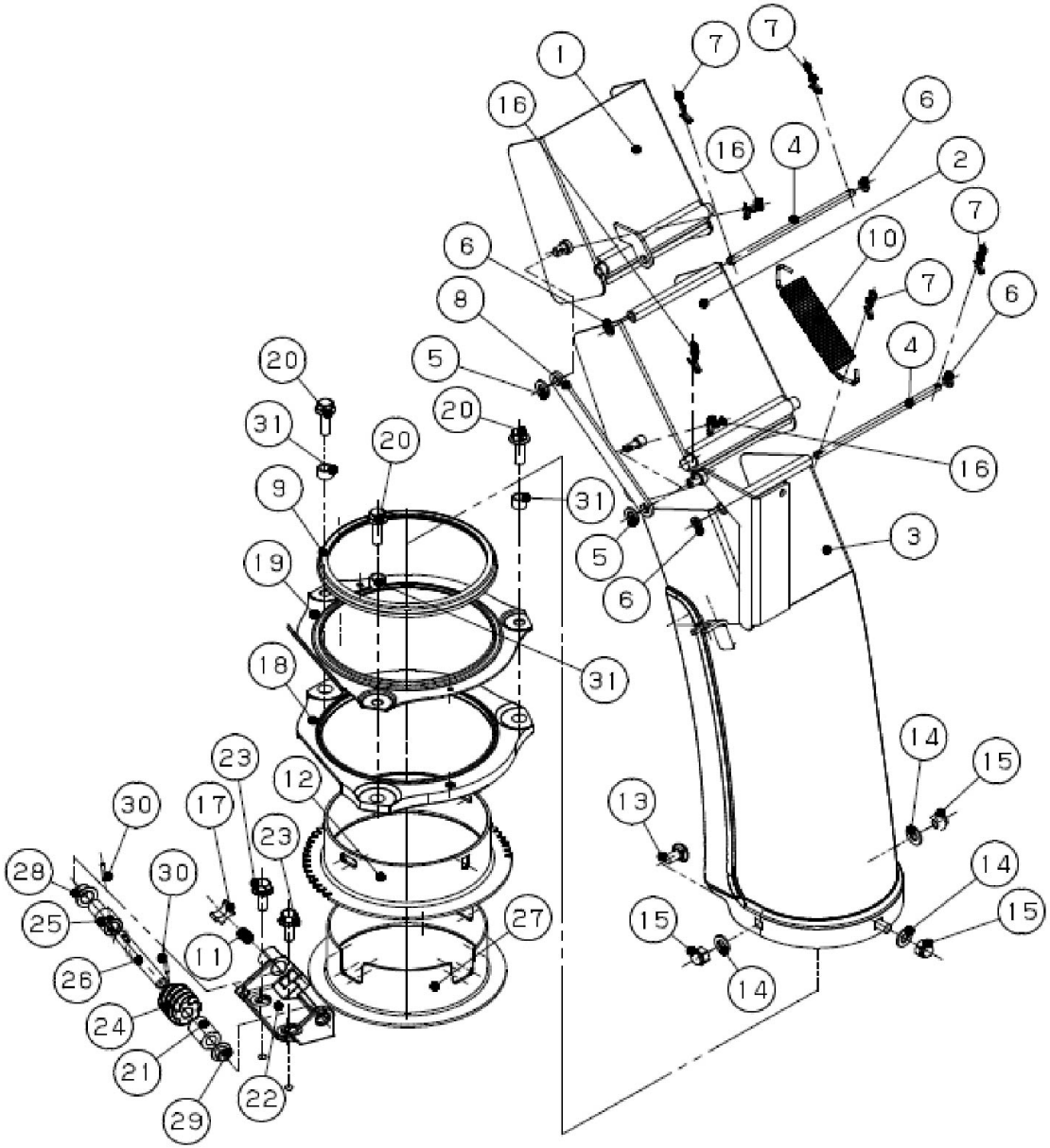

Copyright(c) KOSHIN Ltd. All Rights Reserved.

□単価記入なき部品の販売は行っておりません。
□単価は予告なく変更することがあります。
□表示価格に消費税は含まれておりません。
□送料は別途料金がかかります。

No.	品番	品名	規格・材質	構成数	定価	備考
1	074806403	KSB-1170 シューターAクミ	オレンジ	1	14,300	
2	074806503	KSB-1170シューターＢクミ	グレー	1	14,900	
3	074806601	KSB-1170 ｼｭｰﾀｰCｸﾐ	グレー	1	17,900	
4	074087701	KSB-1170連結用シャフト	SUM φ6	2	800	
5	846041008	ﾜｯｼｬｰ	M8 8.4*15.5*1.6	2	200	(N)
6	846141006	ﾜｯｼｬｰ	M6 6.4*11.5*1.6	4	200	(N)
7	074081001	ｽﾅｯﾌﾟﾋﾟﾝB		5	200	(N)
8	074087901	KSB-1170 ｼｭｰﾀｰﾘﾝｸ	SPHC T3.2	1	900	
9	074088001	KSB-1170 ｼｭｰﾀｰﾊﾟｯｷﾝ	EPDM	1	400	
10	074088101	KSB-1170 ｼｭｰﾀｰｽﾌﾟﾘﾝｸﾞ	SWP-B	1	2,200	
11	074099901	KSB-1170 スプリング	SWP-B	1	500	(N)
12	074088201	KSB-1170 ｼｭｰﾀｰｷﾞｱ	SPHE T2.6	1	3,700	
13	731541038	角根丸頭ﾎﾞﾙﾄ	M8*16 A形 1種強度4.8	3	200	(N)
14	846241008	ﾜｯｼｬｰ	M8 8.4*17*1.6	3	200	(N)
15	855941008	六角袋ﾅｯﾄ	M8 3ｶﾀ 2ｼｭ小形強度4T	3	200	(N)
16	074019001	抜け止めｽﾅｯﾌﾟﾋﾟﾝSR-350		2	200	(N)
17	074088301	KSB-1170摩擦ﾌﾞﾛｯｸ	POM 黒	1	200	
18	074088401	KSB-1170 ｲﾝﾅｰｶﾊﾞｰ	PP BC 黒	1	300	
19	074088501	KSB-1170 ｶﾊﾞｰ	半ツヤ黒	1	2,200	
20	767841061	ﾌﾗﾝｼﾞ付六角ﾎﾞﾙﾄ	M8*25 2種強度8.8	3	300	(N)
21	074088601	KSB-1170 ｶﾗｰA	POM 黒	1	200	(N)
22	074088701	KSB-1170 ｳｫｰﾑｽﾃｰ	ADC	1	1,400	

Copyright(c) KOSHIN Ltd. All Rights Reserved.

□単価記入なき部品の販売は行っておりません。 □単価は予告なく変更することがあります。

□表示価格に消費税は含まれておりません。 □送料は別途料金がかかります。

No.	品番	品名	規格・材質	構成数	定価	備考
23	767841059	ﾌﾗﾝｼﾞ付六角ﾎﾞﾙﾄ	M8*20 ２種強度8.8	2	300	(N)
24	074088801	KSB-1170 ｳｫｰﾑｷﾞｱ	S45C	1	7,900	
25	074088901	KSB-1170 ｼﾞｮｲﾝﾄ	SMF	1	2,400	
26	074089002	KSB-1170 シャフト	SUM φ10	1	1,500	
27	074089101	KSB-1170 ｼｭｰﾀｰﾌﾞｯｼｭ	POM 黒	1	400	
28	074094301	KSB-1170 #80 ﾌﾞｯｼｭ		1	300	
29	074089201	KSB-1170 #80ブッシュ		1	300	
30	849039060	ｽﾌﾟﾘﾝｸﾞﾋﾟﾝ	φ3*18 ｽﾄﾚｰﾄ形両面取り	2	200	(N)
31	074100002	KSB-1170 カラーB	S45CF	3	900	

Copyright(c) KOSHIN Ltd. All Rights Reserved.

□単価記入なき部品の販売は行っておりません。
□表示価格に消費税は含まれておりません。
□単価は予告なく変更することがあります。
□送料は別途料金がかかります。

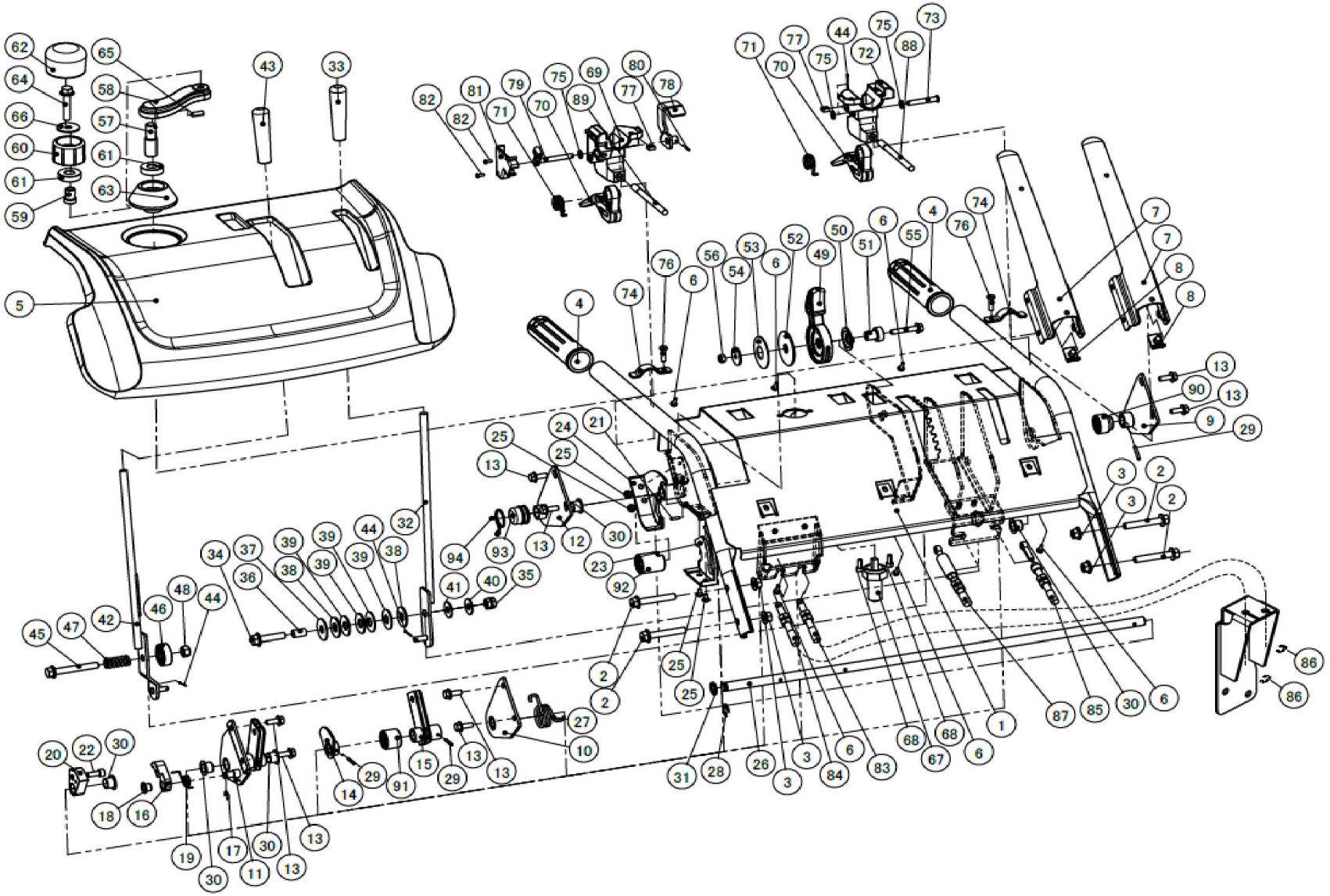

Copyright(c) KOSHIN Ltd. All Rights Reserved.

□単価記入なき部品の販売は行っておりません。 □単価は予告なく変更することがあります。

□表示価格に消費税は含まれておりません。 □送料は別途料金がかかります。

No.	品番	品名	規格・材質	構成数	定価	備考
1	074806702	KSB-1170 パネルクミ	半ツヤ黒	1	49,500	
2	767941069	ﾌﾗﾝｼﾞ付六角ﾎﾞﾙﾄ	M8*50 １種	4	300	
3	838741008	ﾌﾗﾝｼﾞ付六角ﾅｯﾄ	M8 ｾﾚｰﾄなし	4	200	(N)
4	074094101	KSB-1170 ﾊﾝﾄﾞﾙｸﾞﾘｯﾌﾟ	軟質PVC 黒	2	500	
5	074813601	KSB-1170コントロールパネルクミ		1	2,100	
6	727641005	ﾌﾗﾝｼﾞ付Pﾀｲﾄ	φ3*12	6	200	
7	074807202	KSB-1170クラッチレバークミ		2	9,000	
8	074104101	KSB-1170 ｸﾗｯﾁﾚﾊﾞｰｽﾄｯﾊﾟｰ	EPDM	2	200	
9	074807101	KSB-1170 ﾚﾊﾞｰﾌﾟﾚｰﾄAｸﾐ	半ツヤ黒	1	2,700	
10	074807001	KSB-1170 ﾚﾊﾞｰﾌﾟﾚｰﾄBｸﾐ	半ツヤ黒	1	2,400	
11	074807501	KSB-1170 ﾚﾊﾞｰﾌﾟﾚｰﾄCｸﾐ		1	7,500	
12	074807401	KSB-1170 ﾚﾊﾞｰﾌﾟﾚｰﾄDｸﾐ	半ツヤ黒	1	2,700	
13	767841059	ﾌﾗﾝｼﾞ付六角ﾎﾞﾙﾄ	M8*20 ２種強度8.8	8	300	(N)
14	074807901	KSB-1170 ｶﾑBｸﾐ		1	2,300	
15	074807801	KSB-1170 ﾚﾊﾞｰﾜｲﾔﾌﾞﾗｹｯﾄｸﾐ		1	3,800	
16	074091701	KSB-1170 ｶﾑA	SMF	1	2,300	
17	888744006	E形止め輪	呼び6	1	200	(N)
18	074806801	KSB-1170 #80 ﾌﾞｯｼｭ		1	300	
19	074094801	KSB-1170 ｽﾌﾟﾘﾝｸﾞB	SWP-B	1	800	
20	074091601	KSB-1170 ｶﾑC	SMF	1	2,500	
21	849039057	ｽﾌﾟﾘﾝｸﾞﾋﾟﾝ	φ3*12 ｽﾄﾚｰﾄ形両面取り	1	200	
22	734641047	六角穴付ﾎﾞﾙﾄ	M6*16 2種強度8.8	1	200	(N)

Copyright(c) KOSHIN Ltd. All Rights Reserved.

□単価記入なき部品の販売は行っておりません。 □単価は予告なく変更することがあります。

□表示価格に消費税は含まれておりません。 □送料は別途料金がかかります。

No.	品番	品名	規格・材質	構成数	定価	備考
23	074104201	KSB-1170 ｶﾑｶﾊﾞｰA	PP 黒	1	200	
24	074104301	KSB-1170 ｶﾑｶﾊﾞｰB	PP 黒	1	200	
25	074114501	ショルディックナベ	WH 4*3*5	4	200	(N)
26	074092902	KSB-1170 クラッチシャフト	SUM φ12	1	6,000	
27	074094901	KSB-1170 ｽﾌﾟﾘﾝｸﾞC	SWP-B	1	1,300	
28	888744009	E形止め輪	呼び9	1	200	(N)
29	849039061	ｽﾌﾟﾘﾝｸﾞﾋﾟﾝ	φ3*20 ｽﾄﾚｰﾄ形両面取り	3	200	(N)
30	074094301	KSB-1170 #80 ﾌﾞｯｼｭ		5	300	
31	074106601	ﾜｯｼｬｰ	12.5*18*1.6	1	200	(N)
32	074807601	KSB-1170変速ﾚﾊﾞｰｸﾐ		1	2,900	
33	074107101	KSB-1170変速ﾚﾊﾞｰｸﾞﾘｯﾌﾟ	PVC オレンジ	1	200	
34	767741065	ﾌﾗﾝｼﾞ付六角ﾎﾞﾙﾄ	M8*35 1種半ﾈｼﾞ 8.8	1	300	(N)
35	840145008	ﾊｰﾄﾞﾛｯｸﾅｯﾄ ﾘﾑ付	M8*1.25-CLASS4	1	400	(N)
36	074113301	KSB-1170 ｽﾍﾟｰｻｰ	8.2*10*L16 SPCC	1	200	(N)
37	074113401	KSB-1170 ﾜｯｼｬｰ	10.5*30*1.6	1	200	(N)
38	074113501	ｽﾗｽﾄﾜｯｼｬｰ		2	400	(N)
39	074113601	皿ばね	MDS 呼び12-4	4	300	(N)
40	074115201	KSB-1170 ﾜｯｼｬ	8.5*22*1.6	1	200	(N)
41	074115101	KSB-1170 ﾃﾌﾛﾝﾜｯｼｬ	8.5*22*1.5	1	400	(N)
42	074807701	KSB-1170 ｼｭｰﾀｰﾚﾊﾞｰｸﾐ		1	3,100	
43	074096301	KSB-1170 ｼｭｰﾀｰﾚﾊﾞｰｸﾞﾘｯﾌﾟ	PVC 黒	1	200	
44	074081001	ｽﾅｯﾌﾟﾋﾟﾝB		3	200	(N)

Copyright(c) KOSHIN Ltd. All Rights Reserved.

□単価記入なき部品の販売は行っておりません。 □単価は予告なく変更することがあります。

□表示価格に消費税は含まれておりません。 □送料は別途料金がかかります。

No.	品番	品名	規格・材質	構成数	定価	備考
45	767241071	ﾌﾗﾝｼﾞ付六角ﾎﾞﾙﾄ	M8*60 2種強度4.8	1	300	(N)
46	074103801	KSB-1170 ﾚﾊﾞｰｽﾍﾟｰｻｰ	POM 黒	1	200	(N)
47	074094701	KSB-1170 ｽﾌﾟﾘﾝｸﾞA	SWP-B	1	700	(N)
48	841741008	ﾅｲﾛﾝﾅｯﾄ	M8 1種小形強度4	1	200	(N)
49	074095601	KSB-1170 ｽﾛｯﾄﾙﾚﾊﾞｰ	PA 黒	1	300	
50	074095701	KSB-1170 ｽﾛｯﾄﾙｽﾄｯﾊﾟｰ	SPHC T1.6	1	500	
51	074082702	KSB-1170 スロットルピン	SUM	1	2,200	(N)
52	074096801	KSB-1170 ｽﾛｯﾄﾙ大ﾜｯｼｬｰ	SPHC T=2.0	1	400	(N)
53	074113701	皿ばね	MDS 呼び18-3（	1	400	(N)
54	074107401	KSB-1170 ﾜｯｼｬｰ	6.5*25*2.3	1	200	(N)
55	767741046	ﾌﾗﾝｼﾞ付六角ﾎﾞﾙﾄ	M6*35 1種強度8.8	1	200	(N)
56	841641006	ﾅｲﾛﾝﾅｯﾄ	M6２種　強度4	1	200	(N)
57	074095801	KSB-1170 ｼｭｰﾀｰﾊﾝﾄﾞﾙｼｬﾌﾄ	SMF	1	2,300	
58	074096001	KSB-1170 ｼｭｰﾀｰﾊﾝﾄﾞﾙ	ADC	1	1,000	
59	074096102	KSB-1170 シューターハンドルカラー	SUMφ15	1	2,000	
60	074096201	KSB-1170 ｼｭｰﾀｰﾊﾝﾄﾞﾙﾉﾌﾞ	POM 黒	1	200	
61	911600011	ﾍﾞｱﾘﾝｸﾞ	6001 2RS 両面ゴムシール型	2	400	
62	074096401	KSB-1170 ｼｭｰﾀｰﾊﾝﾄﾞﾙﾉﾌﾞｶﾊﾞｰ	EPDM	1	400	
63	074096601	KSB-1170 ｼｭｰﾀｰﾊﾝﾄﾞﾙｽﾃｰ	ADC	1	1,200	
64	767741067	ﾌﾗﾝｼﾞ付六角ﾎﾞﾙﾄ	M8*401種半ﾈｼﾞ強度8.8	1	300	(N)
65	713841029	六角穴付止めねじ	M6*16	1	200	(N)
66	074075201	ﾜｯｼｬｰ	8.5*28*1.6	1	200	(N)

Copyright(c) KOSHIN Ltd. All Rights Reserved.

□単価記入なき部品の販売は行っておりません。 □単価は予告なく変更することがあります。

□表示価格に消費税は含まれておりません。 □送料は別途料金がかかります。

No.	品番	品名	規格・材質	構成数	定価	備考
67	074111201	KSB-1170 ﾌﾚｷｼﾌﾞﾙｼｬﾌﾄ	6.7×6.7固定部M22×1.5	1	13,000	
68	734641045	六角穴付ﾎﾞﾙﾄ	M6*12 2種強度8.8	2	200	(N)
69	074090301	KSB-1170旋回ﾚﾊﾞｰﾌﾞﾗｹｯﾄR	PA 黒	1	500	
70	074093101	KSB-1170旋回ﾚﾊﾞｰ	PA 黒	2	400	
71	074105601	KSB-1170手元ﾚﾊﾞｰﾊﾞﾈ	SWP-B	2	600	
72	074093801	KSB-1170旋回ﾚﾊﾞｰﾌﾞﾗｹｯﾄL	PA 黒	1	400	
73	074093001	KSB-1170旋回ﾚﾊﾞｰｼｬﾌﾄL	SWCH	1	400	
74	074090401	KSB-1170旋回ﾚﾊﾞｰ固定ﾌﾟﾚｰﾄ	SPHC T2.3	2	400	
75	846141006	ﾜｯｼｬｰ	M6 6.4*11.5*1.6	3	200	(N)
76	735641081	六角ﾎﾞﾙﾄ	M5*18 強度4.8	2	200	(N)
77	812741005	四角ﾅｯﾄ	M5	2	200	(N)
78	074808201	KSB-1170ダンパーレバークミ		1	2,500	
79	074808301	KSB-1170ダンパーブラケットクミ		1	1,600	
80	849039037	ｽﾌﾟﾘﾝｸﾞﾋﾟﾝ	φ2*10 ｽﾄﾚｰﾄ形両面取り	1	200	(N)
81	074104501	KSB-1170旋回ﾚﾊﾞｰﾌﾞﾗｹﾄｶﾊﾞｰR	PP 黒	1	200	
82	718541017	ﾀｯﾋﾟﾝｸﾞﾈｼﾞ	2種 φ3*8	2	200	(N)
83	074104601	KSB-1170走行ｸﾗｯﾁﾜｲﾔ		1	2,900	
84	074104701	KSB-1170除雪ｸﾗｯﾁﾜｲﾔ		1	2,900	
85	074104801	KSB-1170変速ﾜｲﾔ		1	4,400	
86	888744007	E形止め輪	呼び7	2	200	(N)
87	074104901	KSB-1170 ｼｭｰﾀｰﾜｲﾔ		1	3,100	
88	074105001	KSB-1170旋回ﾜｲﾔL		1	3,000	

Copyright(c) KOSHIN Ltd. All Rights Reserved.

□単価記入なき部品の販売は行っておりません。
□単価は予告なく変更することがあります。
□表示価格に消費税は含まれておりません。
□送料は別途料金がかかります。

No.	品番	品名	規格・材質	構成数	定価	備考
89	074105101	KSB-1170旋回ﾜｲﾔR		1	3,300	
90	074106201	KSB-1170防水ｺﾞﾑｶﾊﾞｰA	NBR 黒	1	200	
91	074107201	KSB-1170防水ｺﾞﾑｶﾊﾞｰB	NBR 黒	1	200	
92	074106401	KSB-1170防水ｺﾞﾑｶﾊﾞｰC	NBR 黒	1	200	
93	074106501	KSB-1170防水ｺﾞﾑｶﾊﾞｰD	NBR 黒	1	200	
94	074106701	KSB-1170 ｺﾞﾑｶﾊﾞｰｸﾘｯﾌﾟ		1	200	

Copyright(c) KOSHIN Ltd. All Rights Reserved.

□単価記入なき部品の販売は行っておりません。
□単価は予告なく変更することがあります。
□表示価格に消費税は含まれておりません。
□送料は別途料金がかかります。

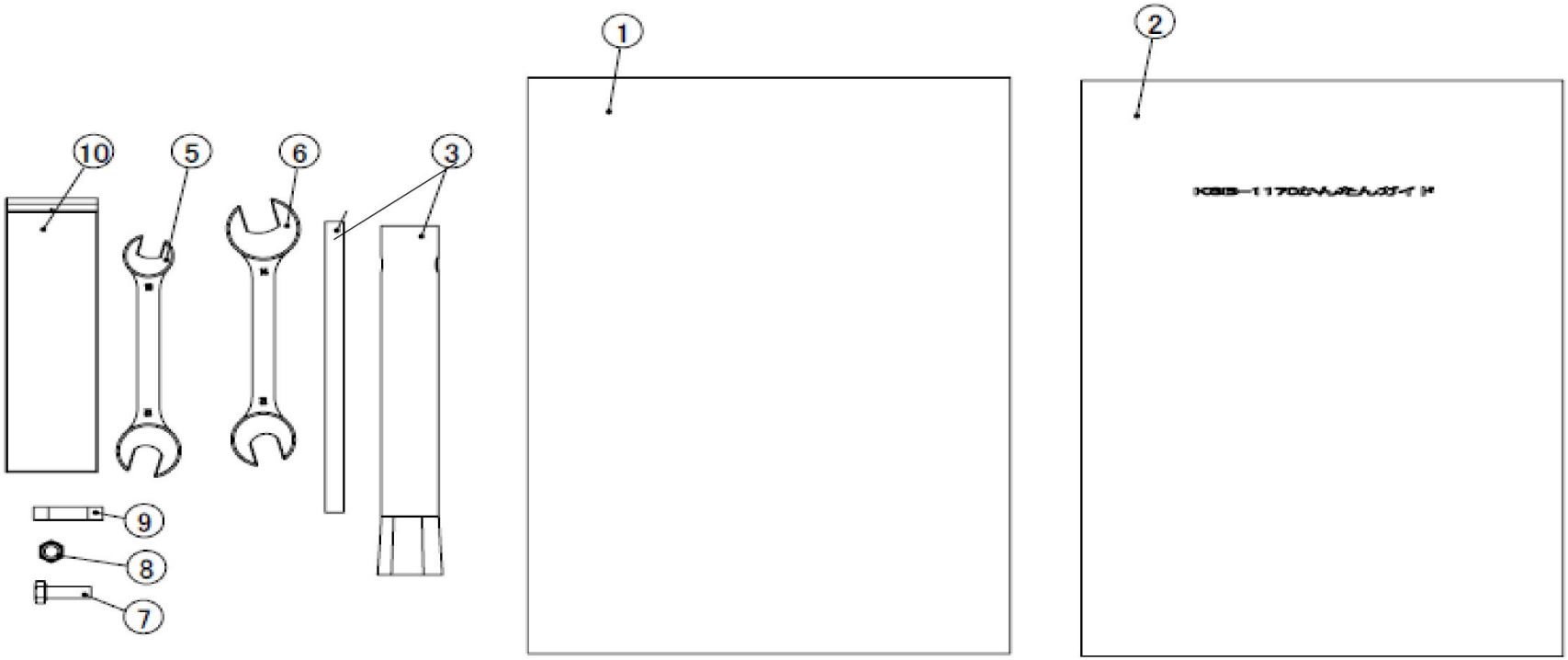

Copyright(c) KOSHIN Ltd. All Rights Reserved.

□単価記入なき部品の販売は行っておりません。 □単価は予告なく変更することがあります。

□表示価格に消費税は含まれておりません。 □送料は別途料金がかかります。

No.	品番	品名	規格・材質	構成数	定価	備考
1	074098901	KSB-1170取扱説明書	A4 P44	1	0	(N)
2	074112901	KSB-1170かんたんガイド	A4両面	1	200	(N)
3	100177002	K420DSプラグレンチ		1	600	
4	074114101	KSB-1170 両口ｽﾊﾟﾅ	10*12	2	300	(N)
5	074114201	KSB-1170 両口ｽﾊﾟﾅ	12*14	1	300	(N)
6	735741102	六角ﾎﾞﾙﾄ	M6*20強度4.8	6	200	(N)
7	841641006	ﾅｲﾛﾝﾅｯﾄ	M6２種　強度4	6	200	(N)
8	074114301	KSB-1170 管ﾋｭｰｽﾞ	10A	1	300	(N)
9	074112701	KSB-1170工具袋		1	300	(N)
00	074119601	KSB製品保証書	ノーカーボン紙 ブルー色	1	0	
00	074812501	KSB-1170付属品ASSY		1	3,200	

Copyright(c) KOSHIN Ltd. All Rights Reserved.

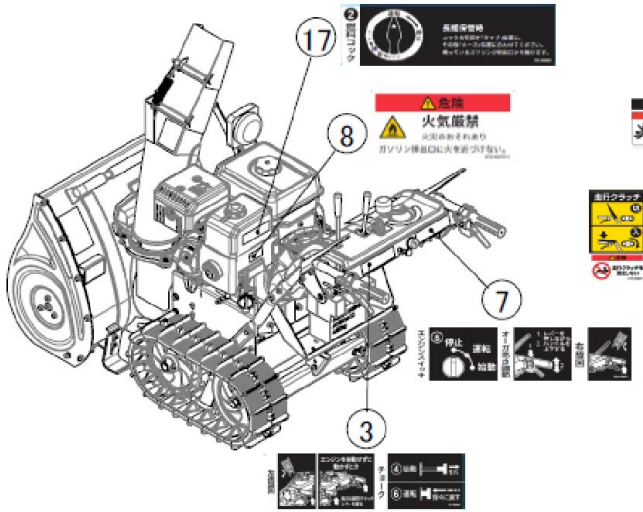
17
8
7
3
危険
火気厳禁

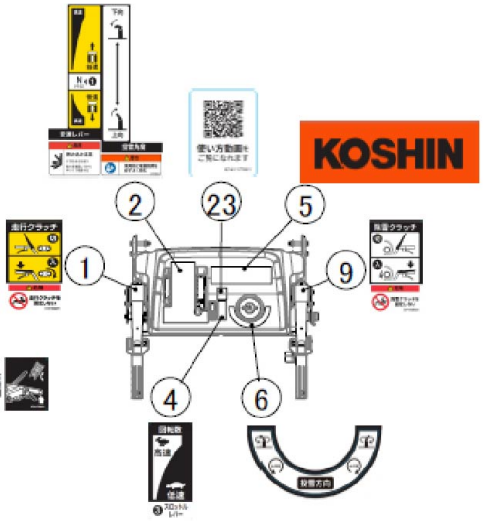
KOSHIN
2
23
5
1
9
4
6

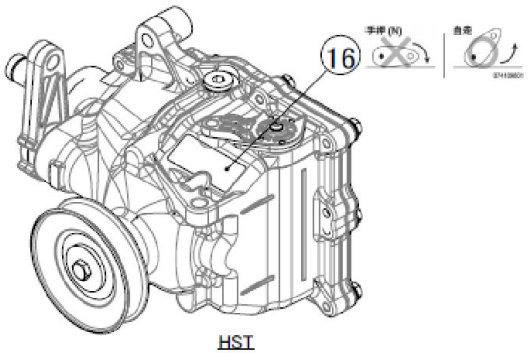
16
HST

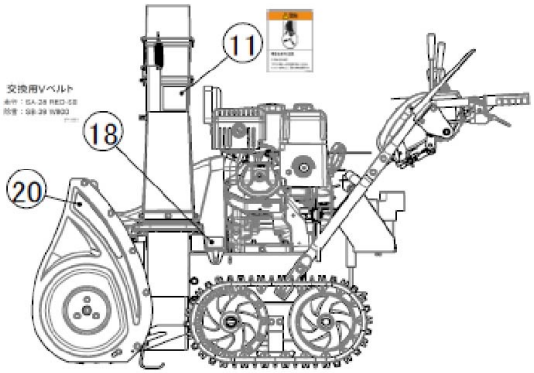
11
18
20

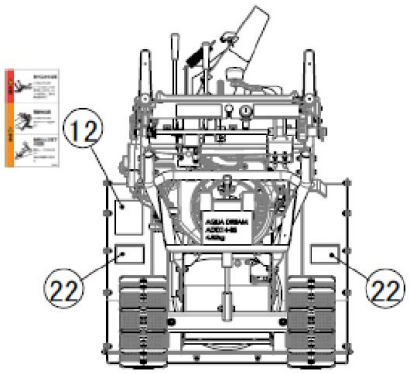
12
22
22

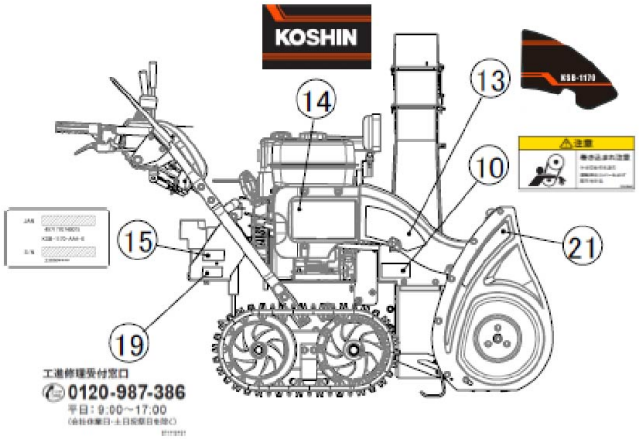
KOSHIN
14
13
10
15
21
19
工進修理受付窓口
0120-987-386
平日：9:00～17:00

□単価記入なき部品の販売は行っておりません。 □単価は予告なく変更することがあります。

□表示価格に消費税は含まれておりません。 □送料は別途料金がかかります。

No.	品番	品名	規格・材質	構成数	定価	備考
1	074108901	KSB-1170走行クラッチラベル		1	300	(N)
2	074108301	KSB-1170変速・投雪角度ラベル	50×152	1	1,000	(N)
3	074109001	KSB-1170左旋回ラベル		1	300	(N)
4	074108401	KSB-1170スロットルラベル	24×58	1	200	(N)
5	074108601	KSB-1170ロゴ・型式ラベル		1	400	(N)
6	074108501	KSB-1170投雪方向ラベル		1	300	(N)
7	074109101	KSB-1170右旋回ラベル		1	300	(N)
8	074108701	KSB-1170火気厳禁ﾗﾍﾞﾙ		1	200	(N)
9	074108801	KSB-1170除雪クラッチラベル		1	300	(N)
10	074109401	KSB-1170 Vﾍﾞﾙﾄﾗﾍﾞﾙ		1	200	(N)
11	074109201	KSB-1170ブロワラベル		1	300	(N)
12	074109301	KSB-1170オーガラベル		1	500	(N)
13	074109601	KSB-1170ベルトカバーラベル		1	800	
14	074109701	KSB-1170 ｴﾝｼﾞﾝｻｲﾄﾞｶﾊﾞｰﾗﾍﾞﾙ		1	700	
15	074109501	KSB-1170ｼﾘｱﾙﾅﾝﾊﾞｰﾗﾍﾞﾙ		1	0	
16	074109801	KSB-1170動作モード表示ラベル		1	200	
17	074109901	KSB-1170燃料コックラベル		1	300	(N)
18	074110001	KSB-1170交換Ｖベルトラベル		1	200	(N)
19	074110101	コールセンターラベル		1	200	(N)
20	074106801	KSB-1170 ﾘﾌﾚｸﾀｰL		1	2,200	
21	074106901	KSB-1170 ﾘﾌﾚｸﾀｰR		1	2,200	
22	074107002	KSB-1170リフレクター		2	1,000	

Copyright(c) KOSHIN Ltd. All Rights Reserved.

□単価記入なき部品の販売は行っておりません。
□単価は予告なく変更することがあります。
□表示価格に消費税は含まれておりません。
□送料は別途料金がかかります。

No.	品番	品名	規格・材質	構成数	定価	備考
23	074117001	KSB-1170操作説明QRコードラベル	PET	1	400	(N)

Copyright(c) KOSHIN Ltd. All Rights Reserved.